Taller d'actualització de mesures elèctriques per a instal.lacions de baixa tensió

Del 4/11/2014 al 18/11/2014 Formador: **Joan Romans** joan@linxenginyeria.cat

U Escola Politècnica Superior de la Universitat de Girona. UdG

Universitat de Girona
Institut de Ciències de l'Educació
Josep Pallach

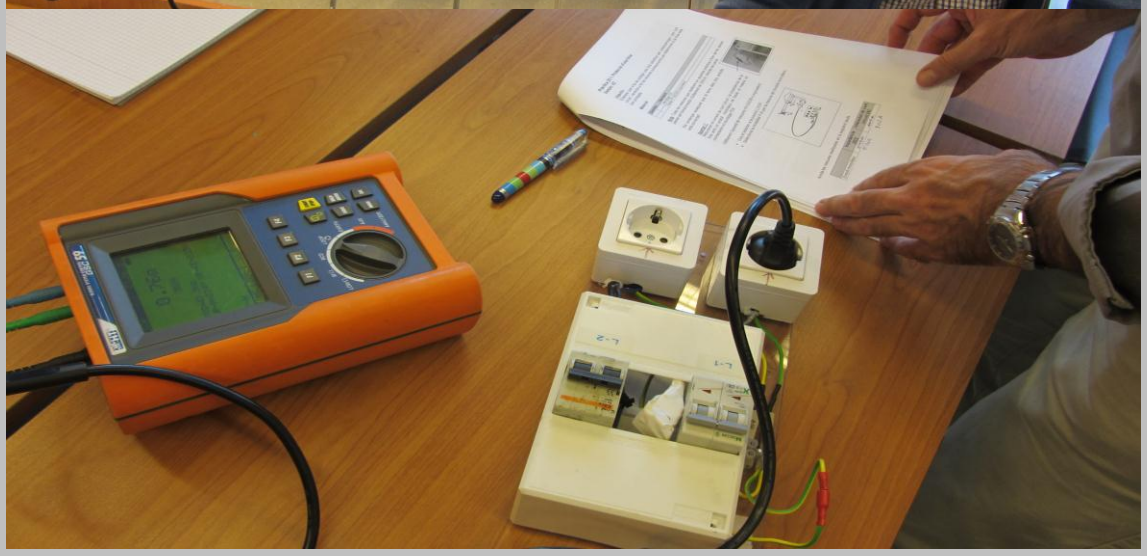

Taller d'actualització de mesures elèctriques per a instal.lacions de baixa tensió

Del 4/11/2014 al 18/11/2014 Formador: **Joan Romans** joan@linxenginyeria.cat

U Escola Politècnica Superior de la Universitat de Girona. UdG

Universitat de Girona
Institut de Ciències de l'Educació
Josep Pallach

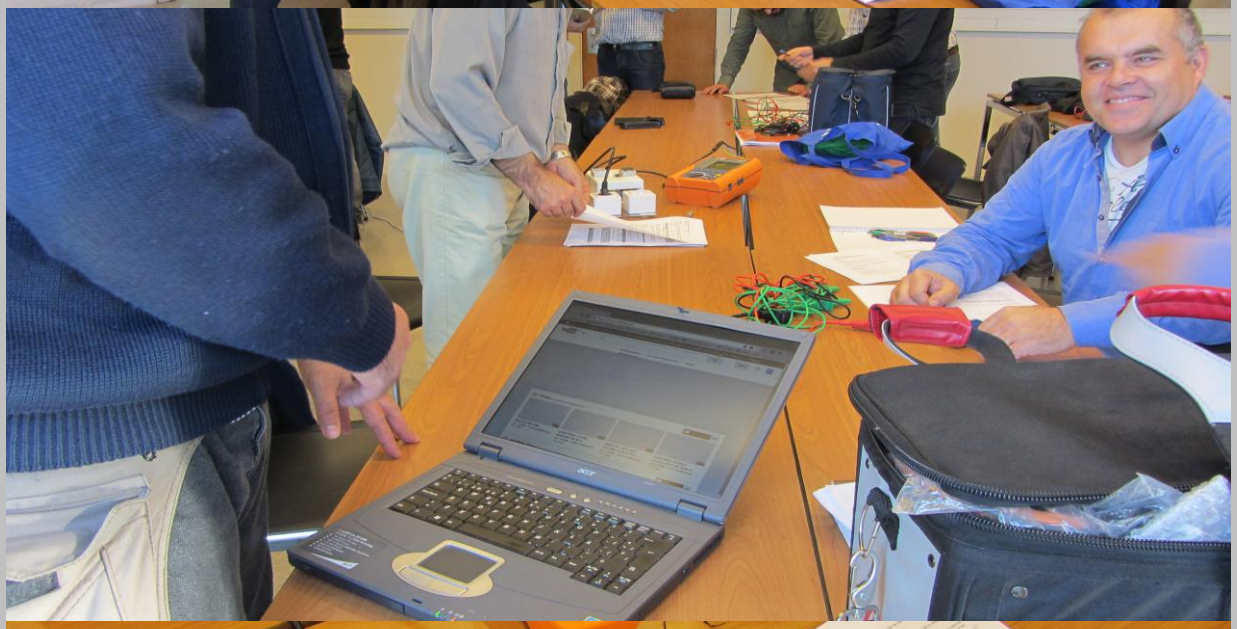

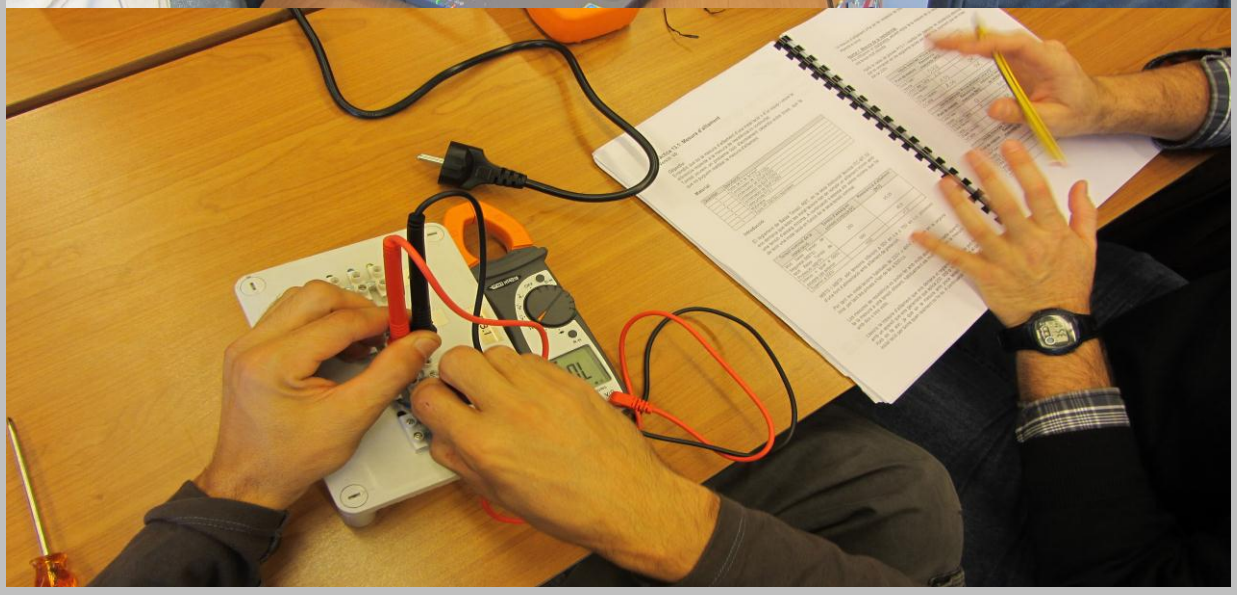

Taller d'actualització de mesures elèctriques per a instal.lacions de baixa tensió
Del 4/11/2014 al 18/11/2014 Formador: **Joan Romans** joan@linxenginyeria.cat
U Escola Politècnica Superior de la Universitat de Girona. UdG

Universitat de Girona
Institut de Ciències de l'Educació
Josep Pallach

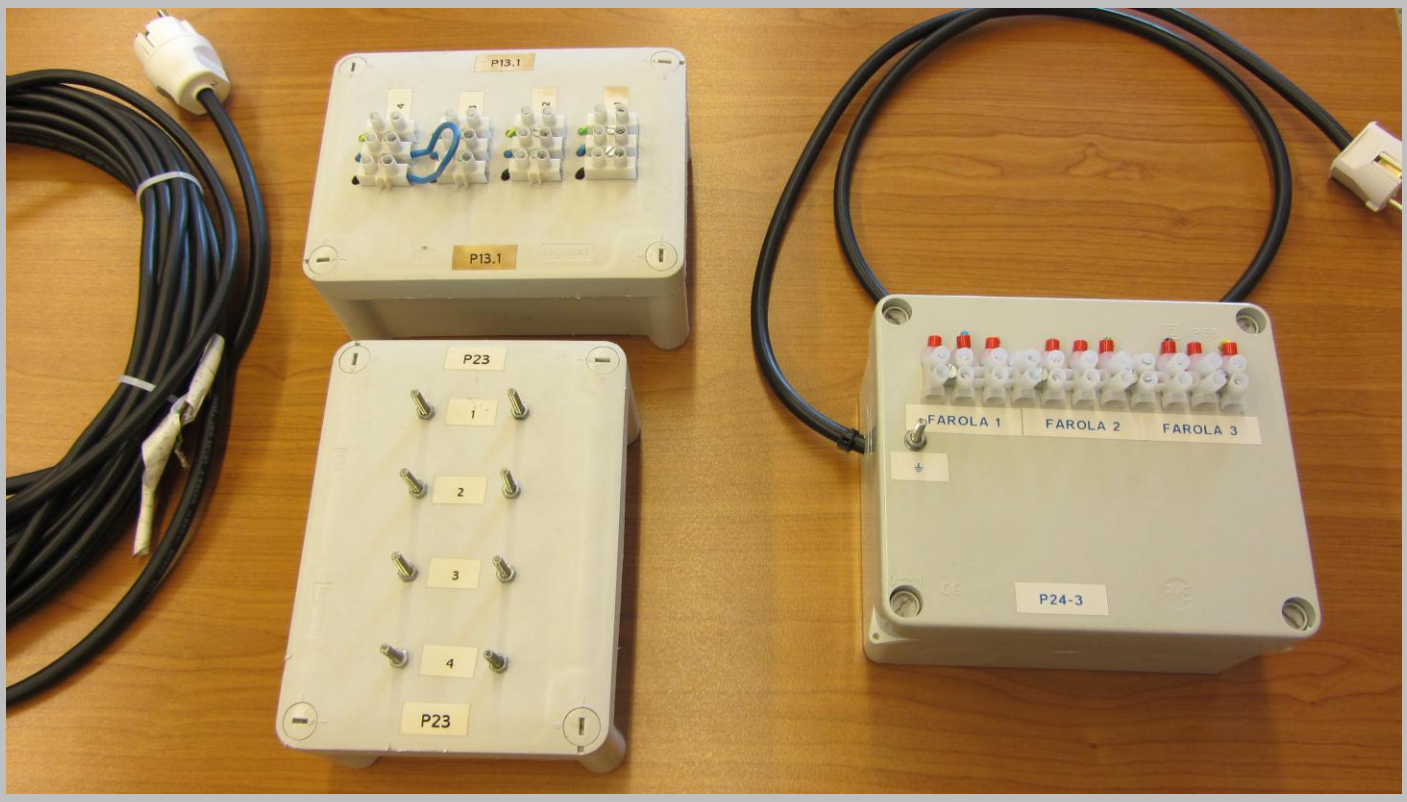

Taller d'actualització de mesures elèctriques per a instal.lacions de baixa tensió
Del 4/11/2014 al 18/11/2014 Formador: **Joan Romans** joan@linxenginyeria.cat
U Escola Politècnica Superior de la Universitat de Girona. UdG

Universitat de Girona
Institut de Ciències de l'Educació
Josep Pallach

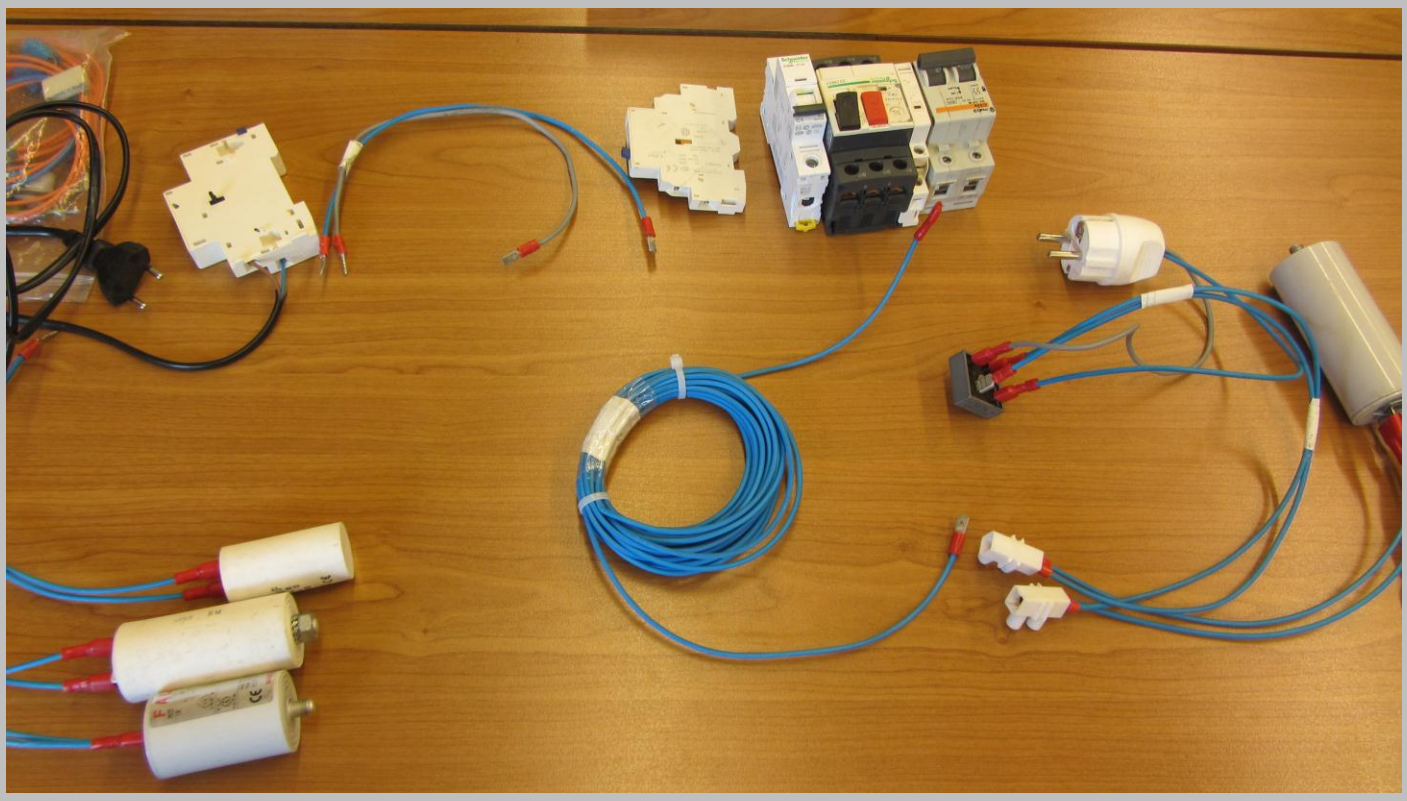

Taller d'actualització de mesures elèctriques per a instal.lacions de baixa tensió

Del 4/11/2014 al 18/11/2014 Formador: **Joan Romans** joan@linxenginyeria.cat

U Escola Politècnica Superior de la Universitat de Girona. UdG

Universitat de Girona
Institut de Ciències de l'Educació
Josep Pallach

Exemple

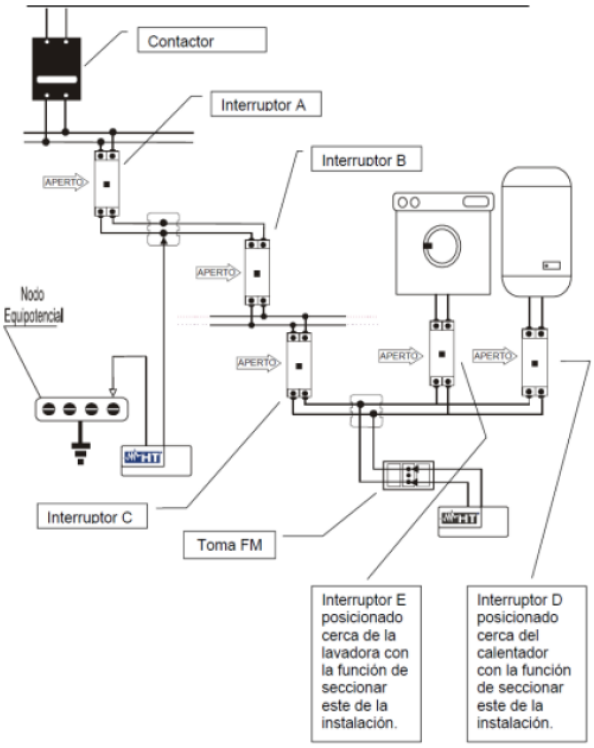

	Situación interruptores	Punto en donde se efectúa la medida	Resultado medida	Juicio sobre la instalación
1	Abrir el interruptor A., el interruptor D y el interruptor E	Efectuar la medida sobre el interruptor A.	Si R ≥ R_{LIMITE}	☺ **OK** (fin verificación)
			Si R< R_{LIMITE}	Continuar ⇒ 2
2	Abrir el interruptor B	Efectuar la medida sobre el interruptor A.	Si R ≥ R_{LIMITE}	Continuar ⇒ 3
			Si R< R_{LIMITE}	☹ INSTALACIÓN FUERA DE NORMAS
3		Efectuar la medida sobre el interruptor B	Si R ≥ R_{LIMITE}	☺ **OK** (fin verificación)
			Si R< R_{LIMITE}	Continuar ⇒ 4
4	Abrir el interruptor C	Efectuar la medida sobre el interruptor B	Si R ≥ R_{LIMITE}	Continuar ⇒5
			Si R< R_{LIMITE}	☹ INSTALACIÓN FUERA DE NORMAS
5		Efecutar la medida sobre el interruptor C	Si R ≥ R_{LIMITE}	☺ **OK** (fin verificación)
			Si R< R_{LIMITE}	☹ INSTALACIÓN FUERA DE NORMAS
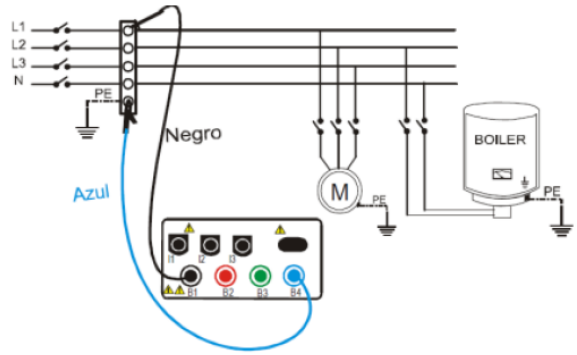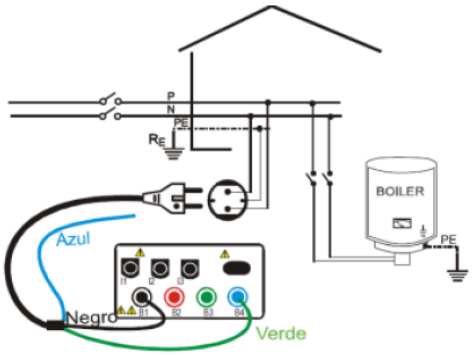
Mesura d'Aïllament